ABLOY® SC210C

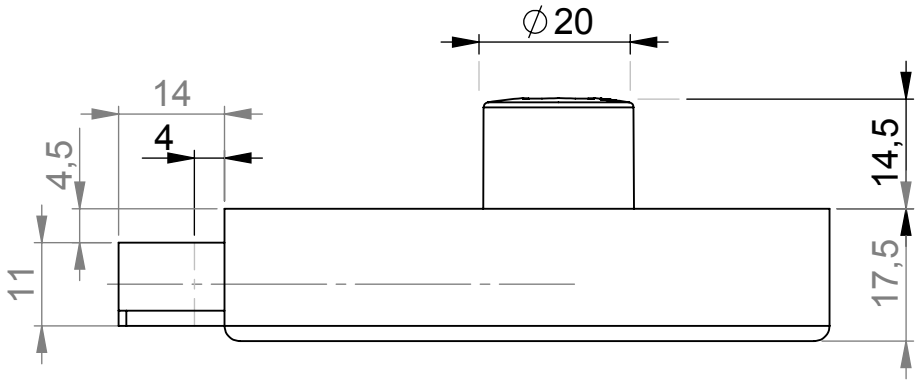

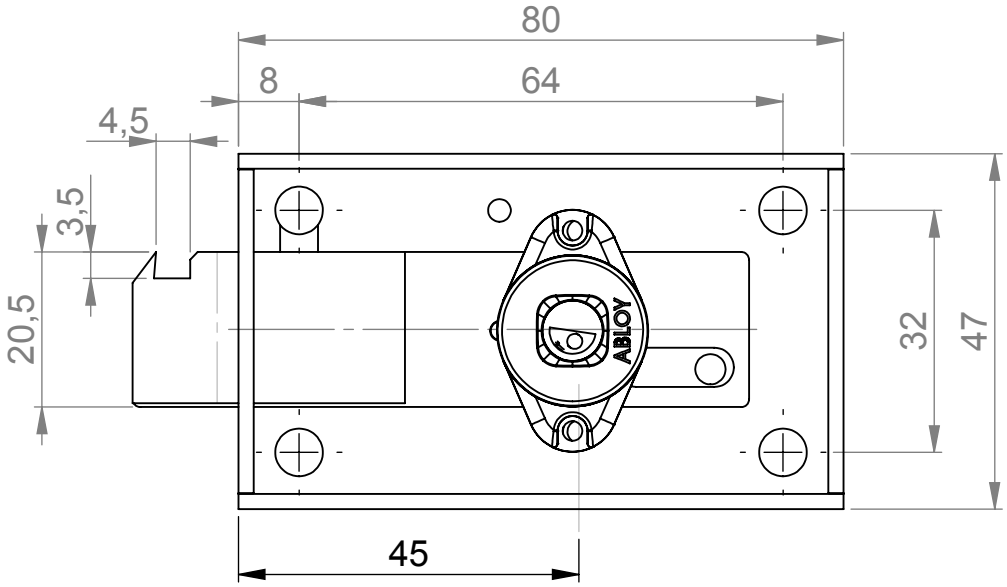

Copyright® Abloy Oy Joensuu Factory

Tekijä	Maa	Piirustusnumero	Päiväys
OIVAH		M-01111 0	31.03.08